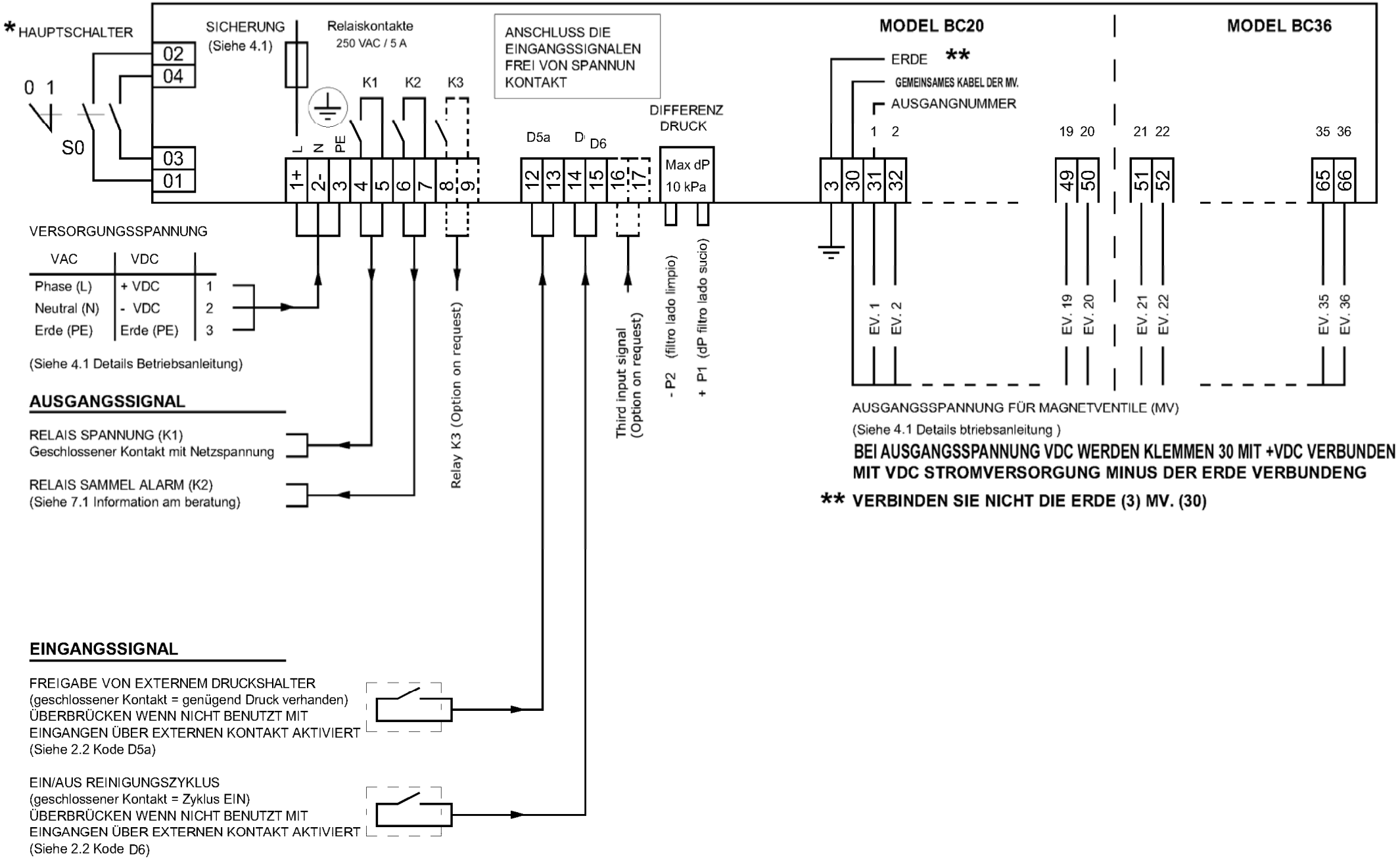
* HAUPTSCHALTER
0 1
S0
02
04
03
01
SICHERUNG
(Siehe 4.1)
Relaiskontakte
250 VAC / 5 A
L N PE
K1 K2 K3
ANSCHLUSS DIE EINGANGSSIGNALEN FREI VON SPANNUN KONTAKT
DIFFERENZ DRUCK
D5a D6
Max dP
10 kPa
1+ 2- 3 4 5 6 7 8 9 12 13 14 15 16 17
VERSORGUNGSSPANNUNG
VAC VDC
Phase (L) + VDC 1
Neutral (N) - VDC 2
Erde (PE) Erde (PE) 3
(Siehe 4.1 Details Betriebsanleitung)
AUSGANGSSIGNAL
RELAIS SPANNUNG (K1)
Geschlossener Kontakt mit Netzspannung
RELAIS SAMMEL ALARM (K2)
(Siehe 7.1 Information am beratung)
Relay K3 (Option on request)
Third input signal (Option on request)
- P2 (filtro lado limpio)
+ P1 (dP filtro lado sucio)
EINGANGSSIGNAL
FREIGABE VON EXTERNEM DRUCKSHALTER
(geschlossener Kontakt = genügend Druck verhanden)
ÜBERBRÜCKEN WENN NICHT BENUTZT MIT
EINGANGEN ÜBER EXTERNEN KONTAKT AKTIVIERT
(Siehe 2.2 Kode D5a)
EIN/AUS REINIGUNGSZYKLUS
(geschlossener Kontakt = Zyklus EIN)
ÜBERBRÜCKEN WENN NICHT BENUTZT MIT
EINGANGEN ÜBER EXTERNEN KONTAKT AKTIVIERT
(Siehe 2.2 Kode D6)
MODEL BC20
MODEL BC36
ERDE **
GEMEINSAMES KABEL DER MV.
AUSGANGNUMMER
1 2 19 20 21 22 35 36
3 30 31 32 49 50 51 52 65 66
EV. 1 EV. 2 EV. 19 EV. 20 EV. 21 EV. 22 EV. 35 EV. 36
AUSGANGSSPANNUNG FÜR MAGNETVENTILE (MV)
(Siehe 4.1 Details btriebsanleitung)
BEI AUSGANGSSPANNUNG VDC WERDEN KLEMMEN 30 MIT +VDC VERBUNDEN
MIT VDC STROMVERSORGUNG MINUS DER ERDE VERBUNDENG
** VERBINDEN SIE NICHT DIE ERDE (3) MV. (30)

* AUF ANFRAGE