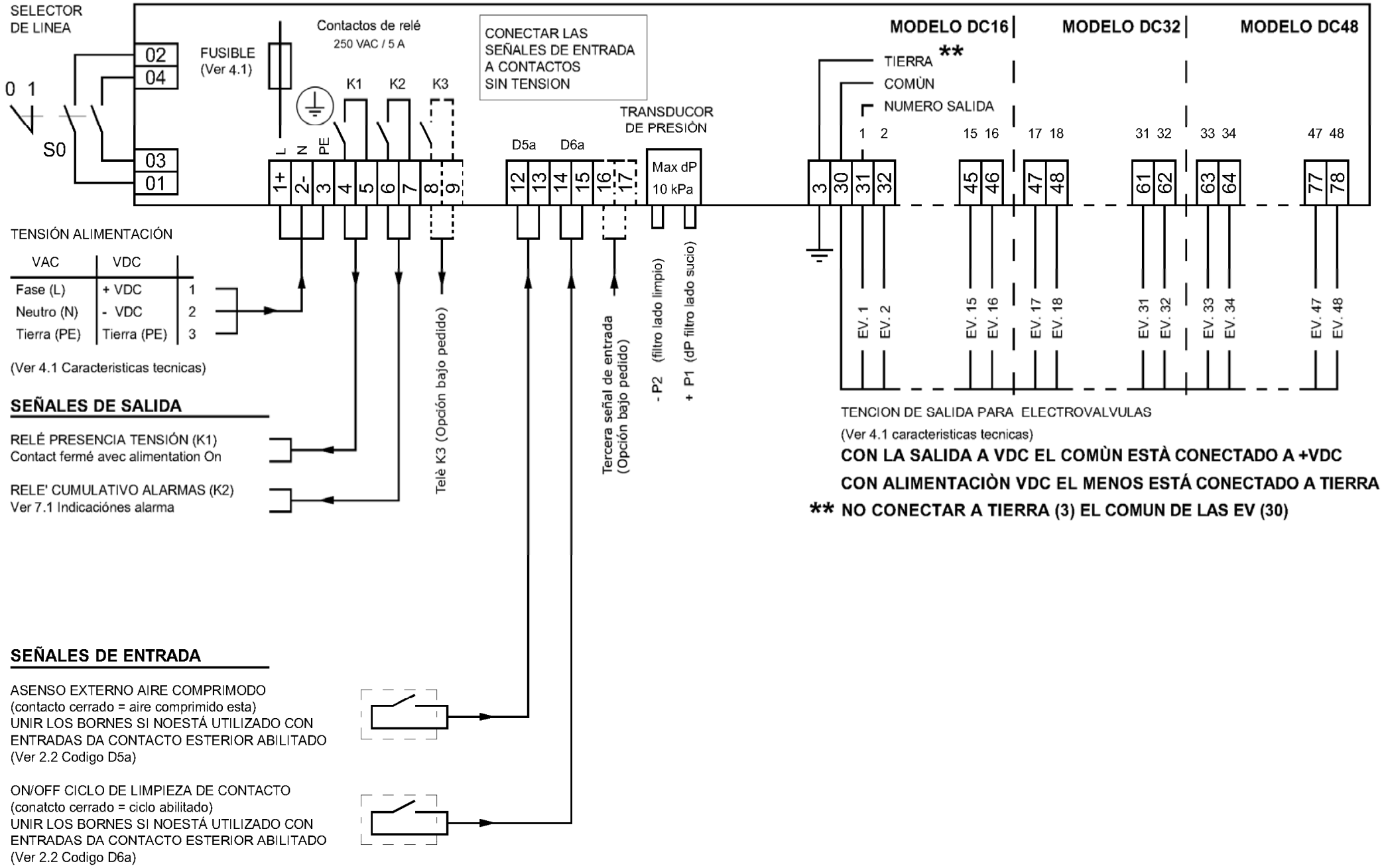
SELECTOR DE LINEA
0 1
S0
02
04
03
01
FUSIBLE (Ver 4.1)
Contactos de relé
250 VAC / 5 A
K1
K2
K3
L
N
PE
CONECTAR LAS SEÑALES DE ENTRADA A CONTACTOS SIN TENSION
TRANSDUCOR DE PRESIÒN
D5a
D6a
Max dP
10 kPa
- P2 (filtro lado limpio)
+ P1 (dP filtro lado sucio)
MODELO DC16
MODELO DC32
MODELO DC48
TIERRA **
COMÙN
NUMERO SALIDA
1 2
15 16
17 18
31 32
33 34
47 48
EV. 1
EV. 2
EV. 15
EV. 16
EV. 17
EV. 18
EV. 31
EV. 32
EV. 33
EV. 34
EV. 47
EV. 48
TENSIÓN ALIMENTACIÓN
VAC
VDC
Fase (L)
+ VDC
Neutro (N)
- VDC
Tierra (PE)
Tierra (PE)
(Ver 4.1 Caracteristicas tecnicas)
SEÑALES DE SALIDA
RELÉ PRESENCIA TENSIÓN (K1)
Contact fermé avec alimentation On
RELE' CUMULATIVO ALARMAS (K2)
Ver 7.1 Indicaciónes alarma
Telè K3 (Opción bajo pedido)
Tercera señal de entrada (Opción bajo pedido)
TENCION DE SALIDA PARA ELECTROVALVULAS
(Ver 4.1 caracteristicas tecnicas)
CON LA SALIDA A VDC EL COMÙN ESTÀ CONECTADO A +VDC
CON ALIMENTACIÒN VDC EL MENOS ESTÁ CONECTADO A TIERRA
** NO CONECTAR A TIERRA (3) EL COMUN DE LAS EV (30)
SEÑALES DE ENTRADA
ASENSO EXTERNO AIRE COMPRIMODO
(contacto cerrado = aire comprimido esta)
UNIR LOS BORNES SI NOESTÁ UTILIZADO CON ENTRADAS DA CONTACTO ESTERIOR ABILITADO
(Ver 2.2 Codigo D5a)
ON/OFF CICLO DE LIMPIEZA DE CONTACTO
(conatcto cerrado = ciclo abilitado)
UNIR LOS BORNES SI NOESTÁ UTILIZADO CON ENTRADAS DA CONTACTO ESTERIOR ABILITADO
(Ver 2.2 Codigo D6a)