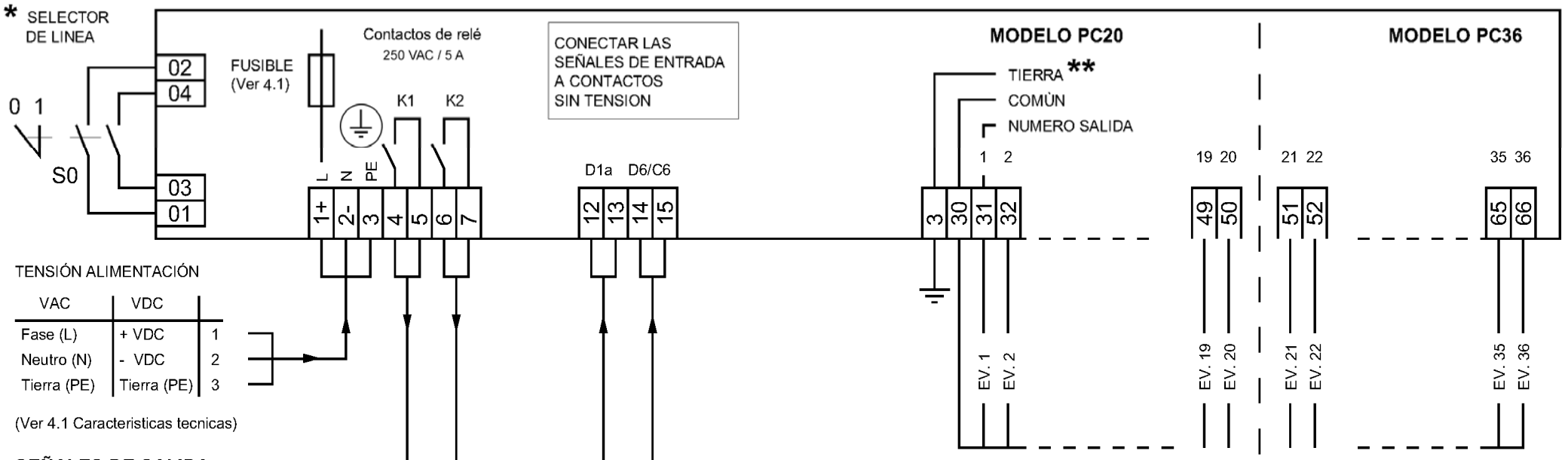

TENSIÓN ALIMENTACIÓN

VAC	VDC	
Fase (L)	+ VDC	1
Neutro (N)	- VDC	2
Tierra (PE)	Tierra (PE)	3

(Ver 4.1 Caracteristicas tecnicas)

SEÑALES DE SALIDA

RELÉ PRESENCIA TENSIÓN (K1)
Contact fermé avec alimentation On

RELE' CUMULATIVO ALARMAS (K2)
Ver 7.1 Indicaciónes alarma

TENCION DE SALIDA PARA ELECTROVALVULAS
(Ver 4.1 caracteristicas tecnicas)

CON LA SALIDA A VDC EL COMÙN ESTÀ CONECTADO A +VDC
CON ALIMENTACIÒN VDC EL MENOS ESTÁ CONECTADO A TIERRA

** **NO CONECTAR A TIERRA (3) EL COMUN DE LAS EV (30)**

SEÑALES DE ENTRADA

CICLO ADDICIONALES CONTACTO DE VENTILADOR
(contacto cerrado = ventilador =ON)
UNIR LOS BORNES SI NOESTÁ UTILIZADO CON
ENTRADAS DA CONTACTO ESTERIOR ABILITADO
(Ver 2.2 Codigo D1a)

ON/OFF CICLO DE LIMPIEZA DE CONTACTO
(conatcto cerrado = ciclo abilitado)
UNIR LOS BORNES SI NOESTÁ UTILIZADO CON
ENTRADAS DA CONTACTO ESTERIOR ABILITADO
(Ver 2.2 Codigo D6 / C6)

* BAJO DEMANDA