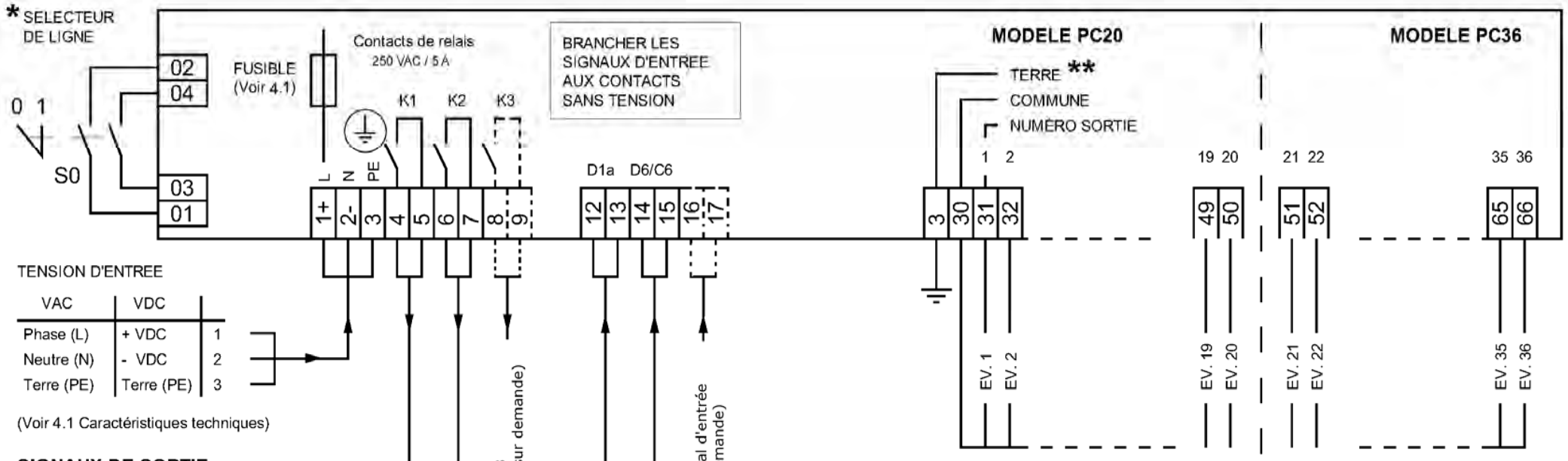

TENSION D'ENTREE

VAC	VDC	
Phase (L)	+ VDC	1
Neutre (N)	- VDC	2
Terre (PE)	Terre (PE)	3

(Voir 4.1 Caractéristiques techniques)

SIGNAUX DE SORTIE

RELAIS PRESENCE TENSION (K1)
Contact fermé avec alimentation On

RELAIS D'ALARME D'ENSEMBLE (K2)
(Voir 7.1 Indications en alarme)

TENSION DE SORTIE POUR ELECTROVANNES
(Voir 4.1 Caractéristiques techniques)

AVEC LA SORTIE VDC LE COMMUN EST RELIE AU +VDC
AVEC LA TENSION D' ALIMENTATION VDC, LE MOIN EST RELIE À LA TERRE

**** NE CONNECTER PAS A TERRA (3) LE COMMUN DE L'EV (30)**

SIGNEAUX DE ENTREE

CYCLES ADDITIONELS DU CONTACT DU VENTILATEUR
(contact fermé = ventilateur ON)
RELIER ENSEMBLE LES BORNES SI NE PAS UTILISÉE AVEC CONTACTS EXTÉRIEUR ABILITÉS
(Voir 2.2 Code D1a)

ON/OFF CYCLE DE NETTOYAGE EXTÉRIEUR
(contact fermé = cycle de nettoyage actif)
RELIER ENSEMBLE LES BORNES SI NE PAS UTILISÉE AVEC CONTACTS EXTÉRIEUR ABILITÉS
(Voir 2.2 Code D6 / C6)

* SUR DEMAND